POHLED VÝCHODNÍ

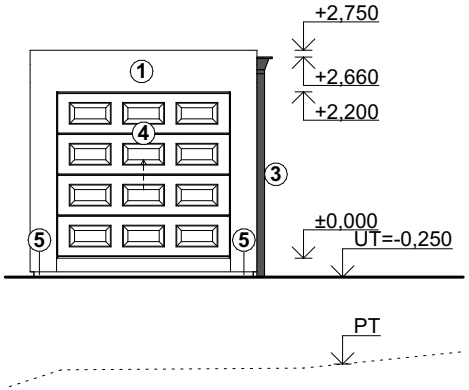

POHLED ZÁPADNÍ

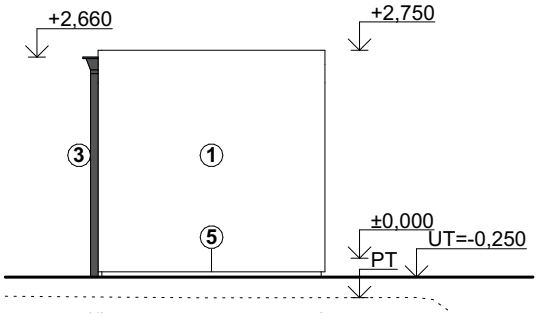

POHLED SEVERNÍ

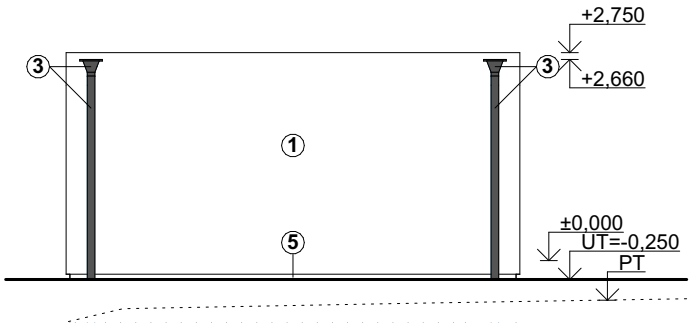

POHLED JIŽNÍ

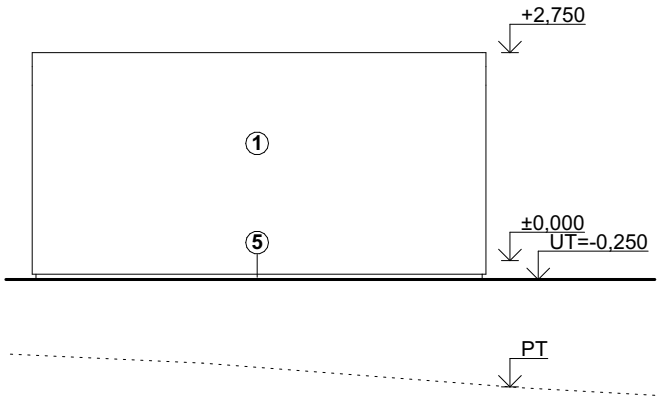

LEGENDA POVRCHOVÝCH ÚPRAV	
1	SILIKONOVÁ OMÍTKA ZRNITOST 1,5 - BÍLÁ BARVA
2	PVC FOLIE
3	KLEMPÍŘSKÉ A KOVOVÉ PRVKY (ODSTÍN PODLE POŽADAVKŮ STAVEBNÍKA)
4	VÝPLNĚ OTVORŮ (ODSTÍN PODLE POŽADAVKŮ STAVEBNÍKA)
5	ZATEPLENÍ SOKLU - XPS

- PŘI PROVÁDĚNÍ VEŠKERÝCH KONSTRUKCÍ JE NUTNO DODRŽET TECHNOLOGICKÉ POSTUPY JEDNOTLIVÝCH VÝROBCŮ.
- VŠECHNA VÝROBNÍ DOKUMENTACE MUSÍ BÝT ODSOUHLASENA PROJEKTANTEM.
- STŘEŠNÍ KRYTINA BUDE PROVEDENA Z PVC FOLIE, VČETNĚ VEŠKERÝCH DOPLŇKŮ, ODSTÍN BUDE UPRAVEN PODLE POŽADAVKŮ STAVEBNÍKA.
- VEŠKERÉ STAVEBNÍ PRÁCE NUTNO PROVÁDĚT PODLE PRACOVNÍCH, TECHNOLOGICKÝCH A TECHNICKÝCH PŘEDPISŮ A PŘÍSLUŠNÝCH DOPORUČENÍ VÝROBCŮ JEDNOTLIVÝCH STAVEBNÍCH SYSTÉMŮ.

LUCERN
moderní dřevostavby

LUCERN DŘEVOSTAVBY s.r.o.
ÚDOLNÍ 280/15
PRAHA 4 - BRANÍK
147 00

± 0,000 = 397,402 m. n. m. (Bpv)

INVESTOR

Bc. Markéta Edwards,
K dálnici 167, Pitkovice,
104 00 Praha 10

STAVBA

NOVOSTAVBA RODINNÉHO DOMU
č. parc.: 154/10 a 154/16
k.ú.: Jevany [659312]

OBEC

Jevany [533378]

STUPEŇ PD

DSP + DPS

VEDOUCÍ PROJEKTU

Ing. Josef Frydrýn

VYPRACOVAL

Ing. Václav Křepelák, DiS.

AUTORIZACE

Ing. Miloš Slavík

DATUM

09/2025

MĚŘÍTKO

1:100

Digitálně podepsal Ing. Miloš Slavík
Datum: 2026.03.09 08:49:47 +01'00'

VÝKRES

POHLEDY GARÁŽ

D.1.1.12.